EMV U16 & U21 2026-03-07 Viljandi MU21-81

Competitors: 15

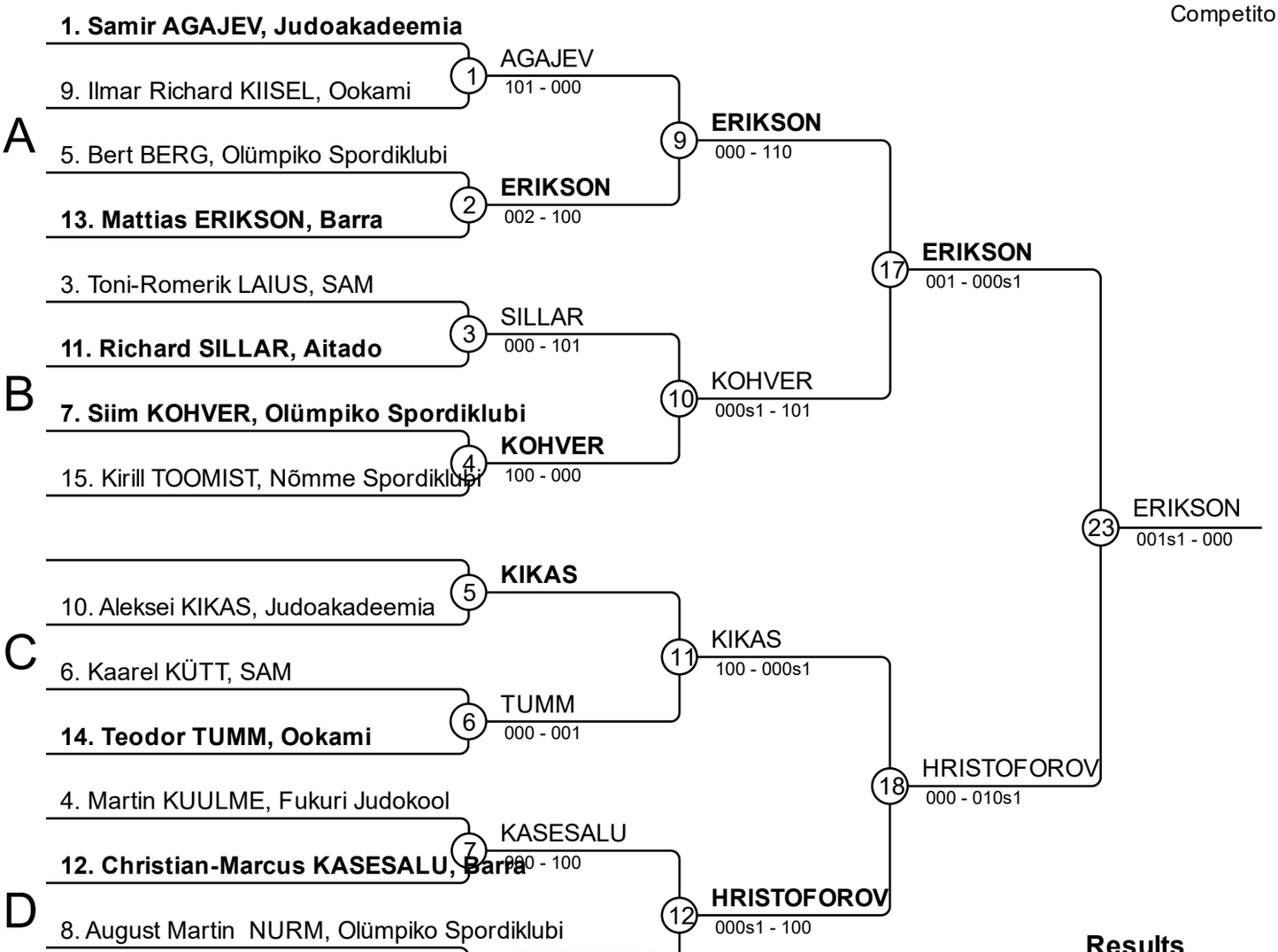

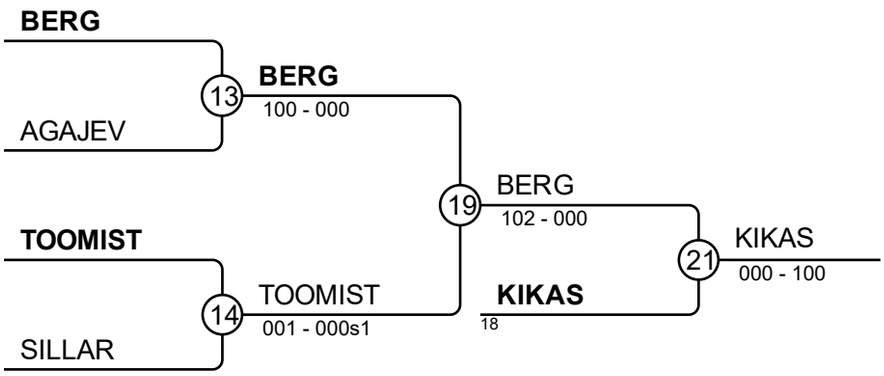

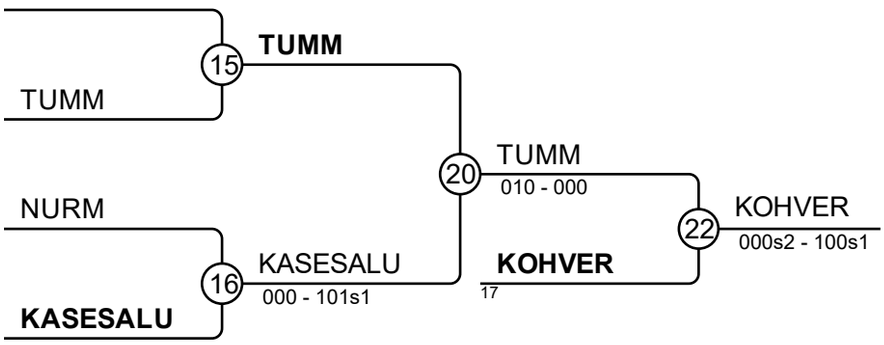

Results

Pos	Name
1	Mattias ERIKSON, Barra
2	Bruno HRISTOFOROV ,
3	Aleksei KIKAS, Judoakadeemia
3	Siim KOHVER, Olümpiko Spordiklubi
5	Bert BERG, Olümpiko Spordiklubi
5	Teodor TUMM, Ookami
7	Kirill TOOMIST, Nõmme Spordiklubi
7	Christian-Marcus KASESALU, Barra